ԱՎ-1 ԱՍՏԻՃԱՆԱՎԱՆԴԱԿԻ ՀԱՏԱԿԱԳԻԾ Մ 1 : 50

/ԱՐԵՎԵԼՅԱՆ ԿՈՂՄ/

-3.30 ՆԻՇՈՒՄ

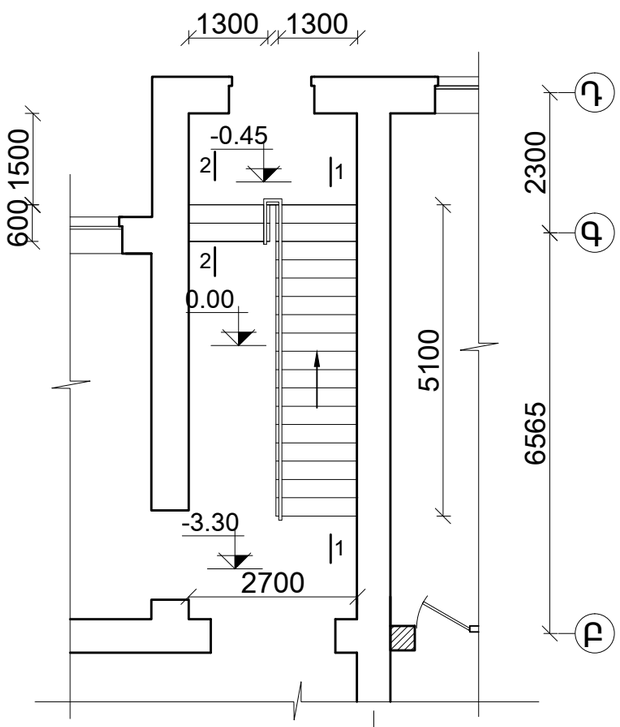

-0.00 ՆԻՇՈՒՄ

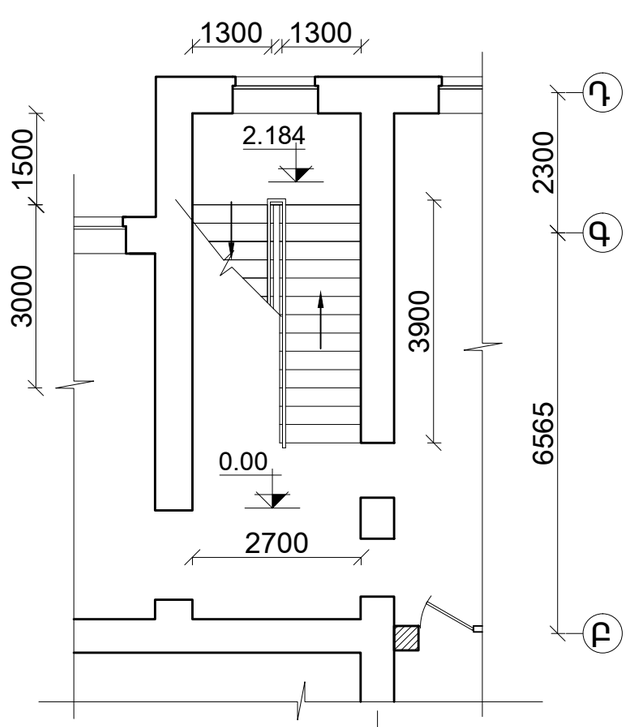

ԿՏՐՎԱԾՔ 1 - 1

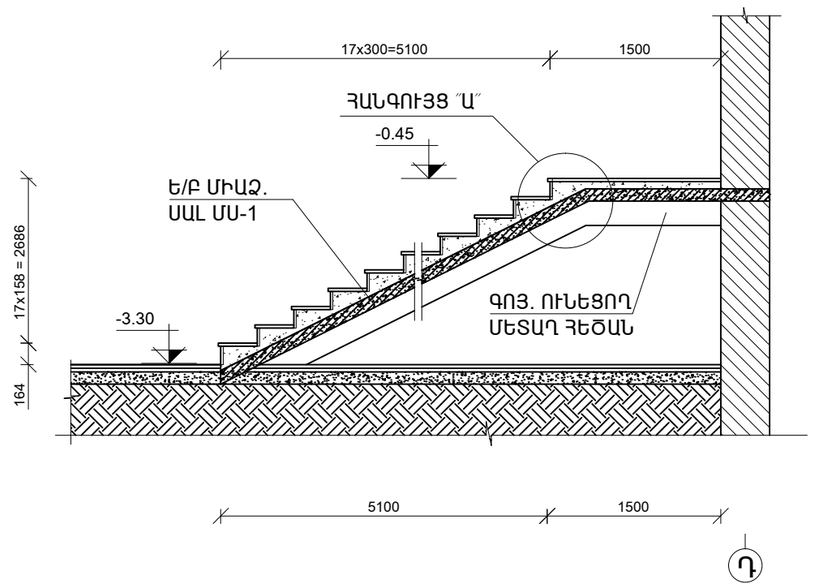

3.90 ՆԻՇՈՒՄ

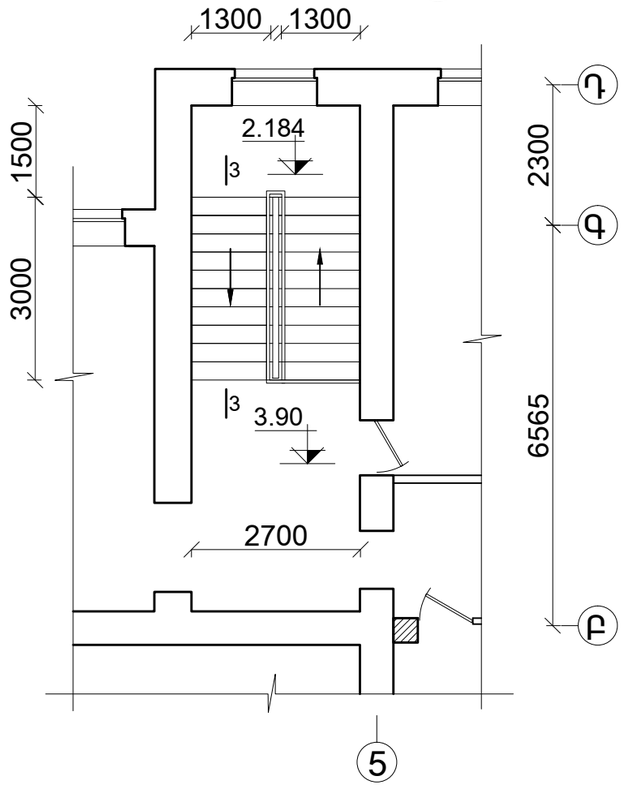

ԿՏՐՎԱԾՔ 2 - 2

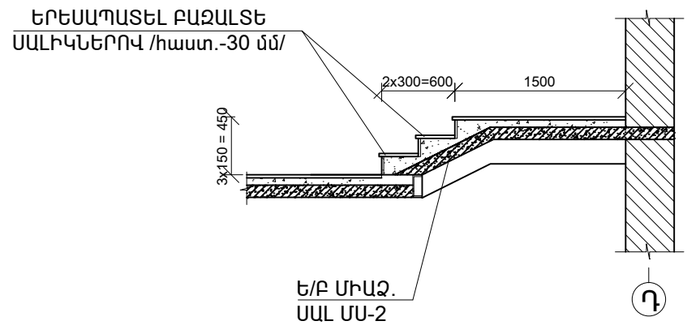

ՏՆՕՐԵՆ	Ա. ԱԲՐԱՀԱՄՅԱՆ		ԱԽԹԱԼԱՅԻ ԹԻՎ 2 ԴՊՐՈՑԻ ՎԵՐԱԿԱՌՈՒՑՈՒՄ			
ՆԿՏ	Ա. ԱԲՐԱՀԱՄՅԱՆ					
ՀԱԿԱՀԱՅԵՑՈՒ	Ա. ԱԲՐԱՀԱՄՅԱՆ			ՓՈՒԼ	ԹԵՐԹ	ԹԵՐԹԻ
				ԱՇ	ՏՇ-	
			ԱՎ-1 ԱՍՏԻՃԱՆԱՎԱՆԴԱԿԻ ՀԱՏԱԿԱԳԾԵՐ ՏԱՐԲԵՐ ՆԻՇԵՐՈՒՄ: ԿՏՐՎԱԾՔՆԵՐ 1 - 1, 2 - 2:	§ÞÆÜŁøêäðî» êäÀ ù. ï³Ý³Ôáñ		